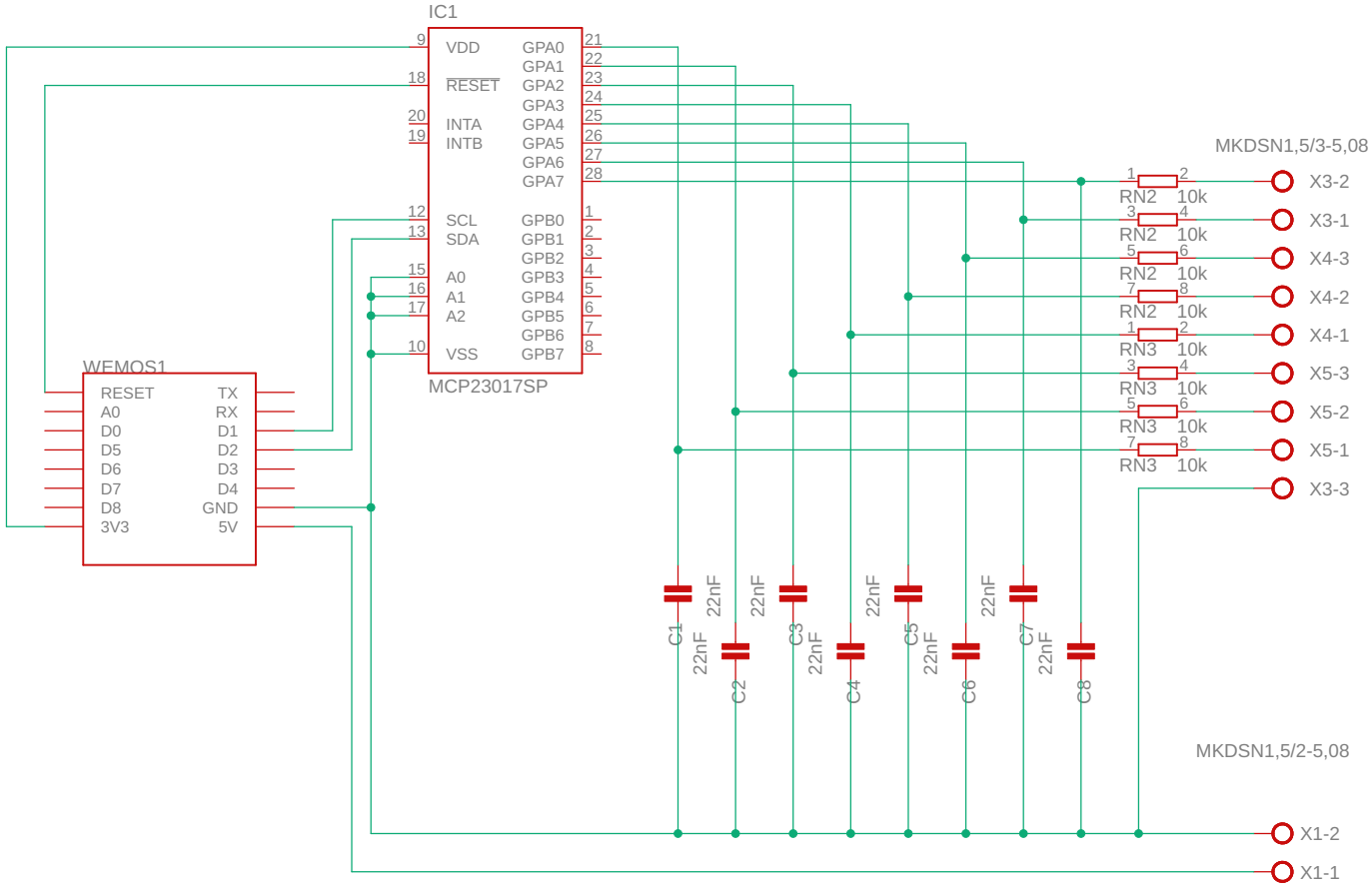

WLAN-Rückmelder mit 8 Eingängen

TITLE: RM8WLAN

Document Number:

REV:

Date: 07.02.2023 11:21

Sheet: 1/1